Prodin Ferrite S.L.

CalleA, 27, 08620 Sant Vicenç dels Horts, Barcelona (Spain)
Tel.: +34 93 672 46 10
info@prodinferrite.com www.prodinferrite.com

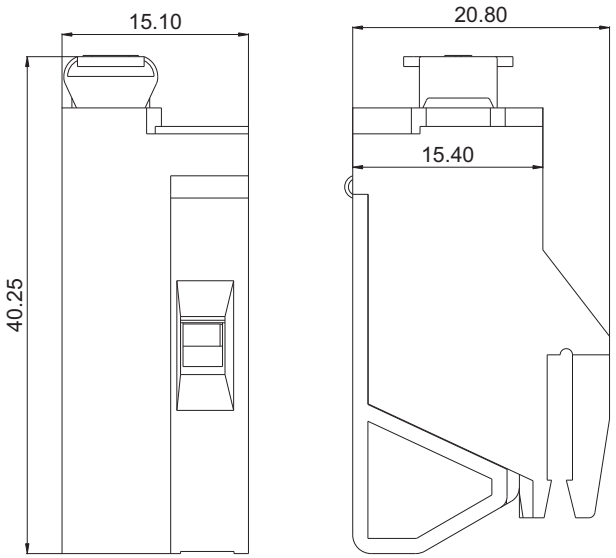

Electrical	
Rated voltage	250V
Rated current	6.3A
Wire range	20-14 AWG
Withstanding voltage	AC2500V/1Min

Mechanical	
Torque	0.5Nm(4.4Lb.in)
Temperature range	-40°C—+105°C
Strip length	8.0-10.0mm
Dimention	
Pitch	15.1mm
Poles	1P

MATERIAL	
Housing	PA66 UL94V-0
Terminal	Brass Tin plated
Screw	M3 Steel Zinc plated
Wire cage	Brass Ni plated

订购方式：

— — P — 客户要求

型号 间距 极数

1	单倍间距
2	双倍间距

颜色

1	灰色	4	绿色	7	透明
2	蓝色	5	橙色	8	黄色
3	黑色	6	红色	9	白色

mm (INCH)

THIROANGIF PROJECTION

NAME PSCBF4